土砂災害警戒区域等の指定の公示に係る図書（その１）

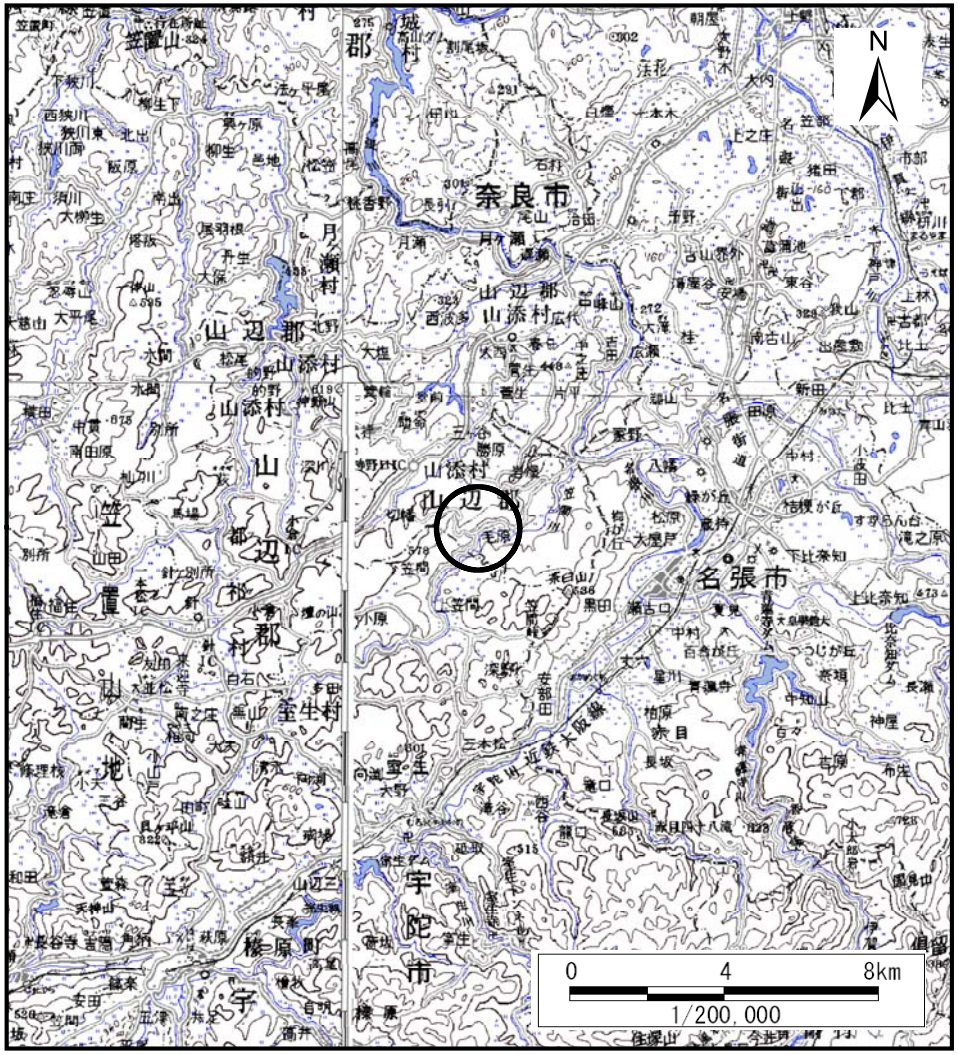

（1/200,000）

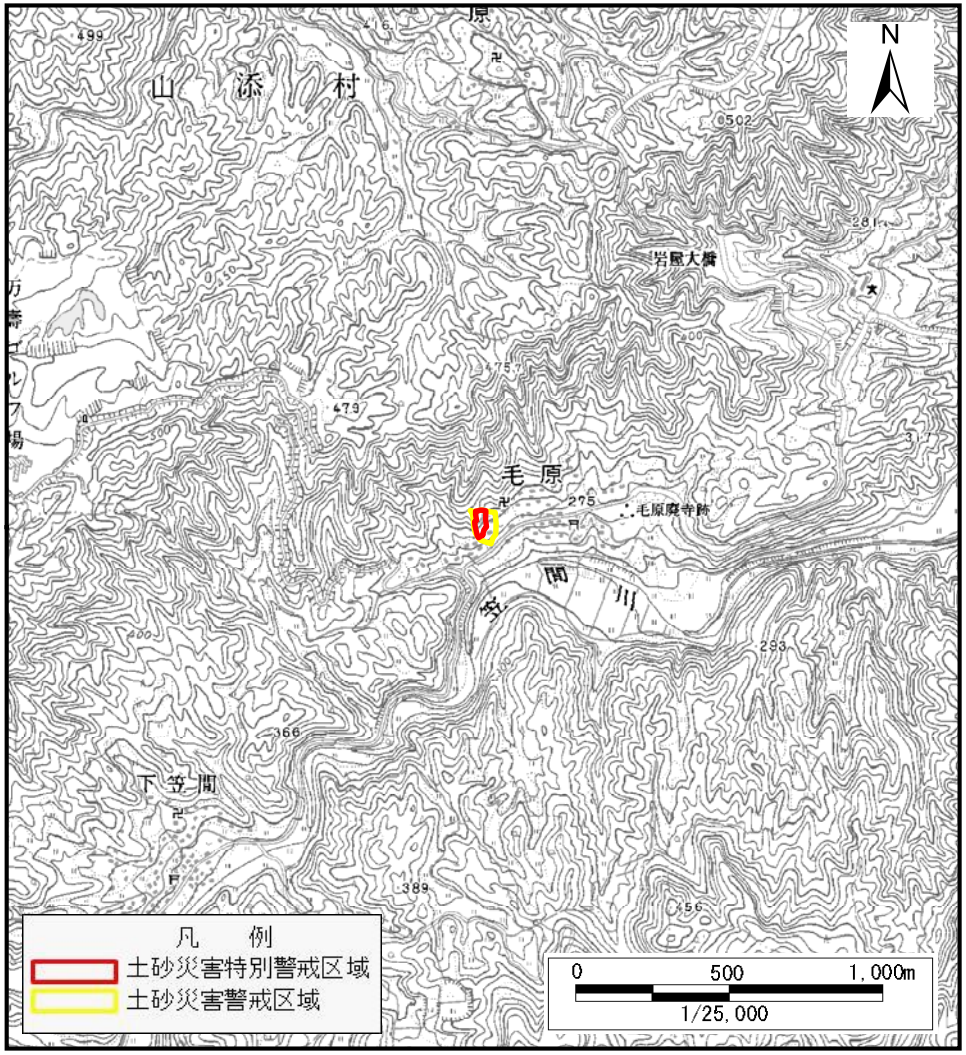

（1/25,000）

様式－１（急） 土砂災害警戒区域・土砂災害特別警戒区域 位置図	自然現象の種類	急傾斜地の崩壊
	区域番号	山添-毛原-003-急-Y・R
	区域名称	山添村毛原(003)急傾斜地崩壊警戒区域・特別警戒区域
	所在地	山辺郡山添村毛原

この地図は、国土地理院長の承認を得て、同院発行の数値地図200000（地図画像）及び数値地図25000（地図画像）を複製したものである。　（承認番号　平29情複、第25号）

土砂災害警戒区域等の指定の公示に係る図書（参考）

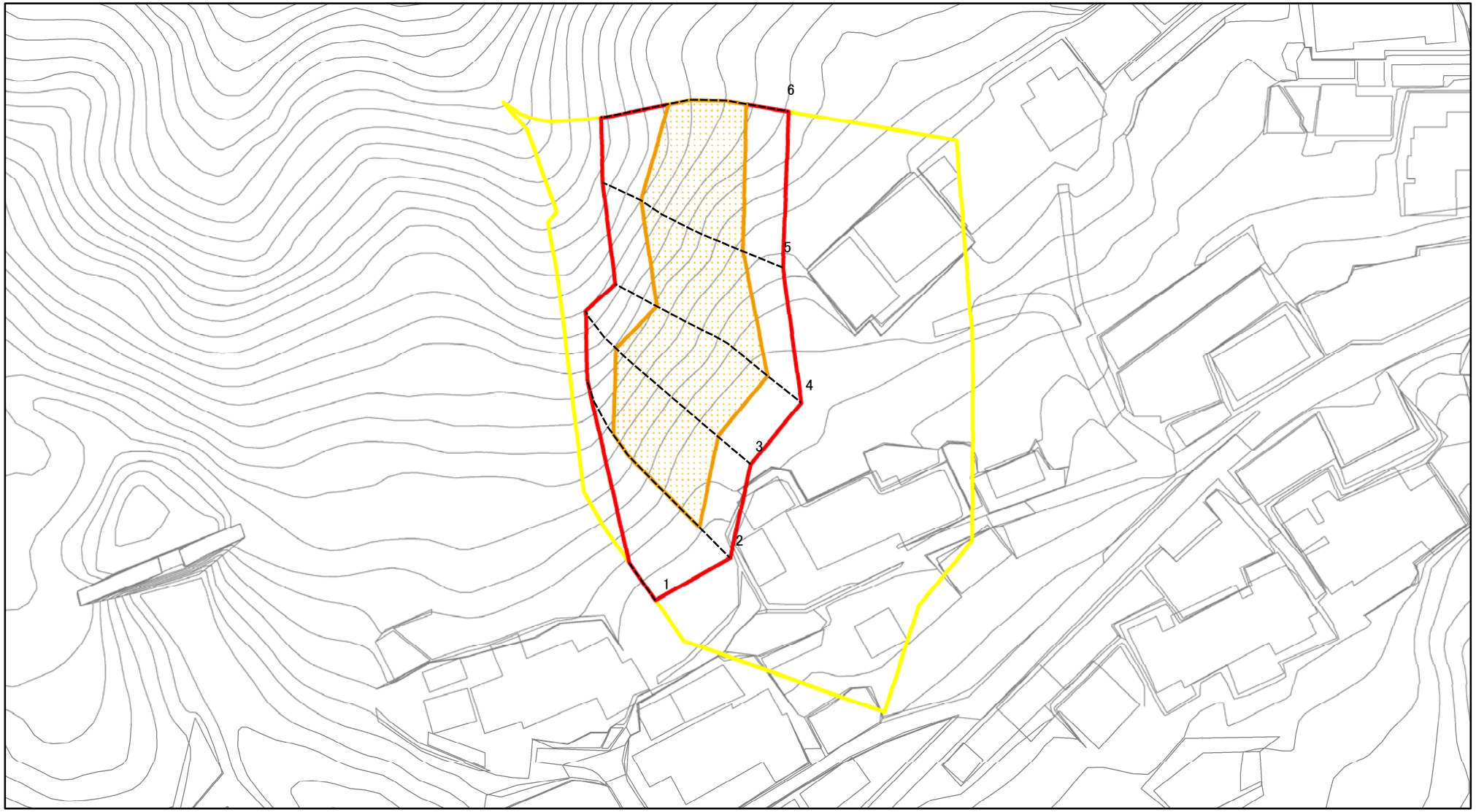

図中の数字は横断測線番号を示す

様式－2（急）（参考）
土砂災害警戒区域・土砂災害特別警戒区域
区域図

土砂災害防止法施行令第二条の基準に該当する区域		
土砂災害防止法施行令第三条の基準に該当する区域	土石等の（移動）高さが1m以下の場合、土石等の移動による力が100kN/㎡を超える区域	
	土石等の堆積の高さが3mを超える区域	
	それ以外の区域	

N

縮尺
1:1,000

自然現象の種類	急傾斜地の崩壊	区域番号	山添-毛原-003-急-Y・R
告示番号		区域名称	山添村毛原(003)急傾斜地崩壊警戒区域・特別警戒区域
告示年月日		所在地	山辺郡山添村毛原

土砂災害警戒区域等の指定の公示に係る図書（参考）

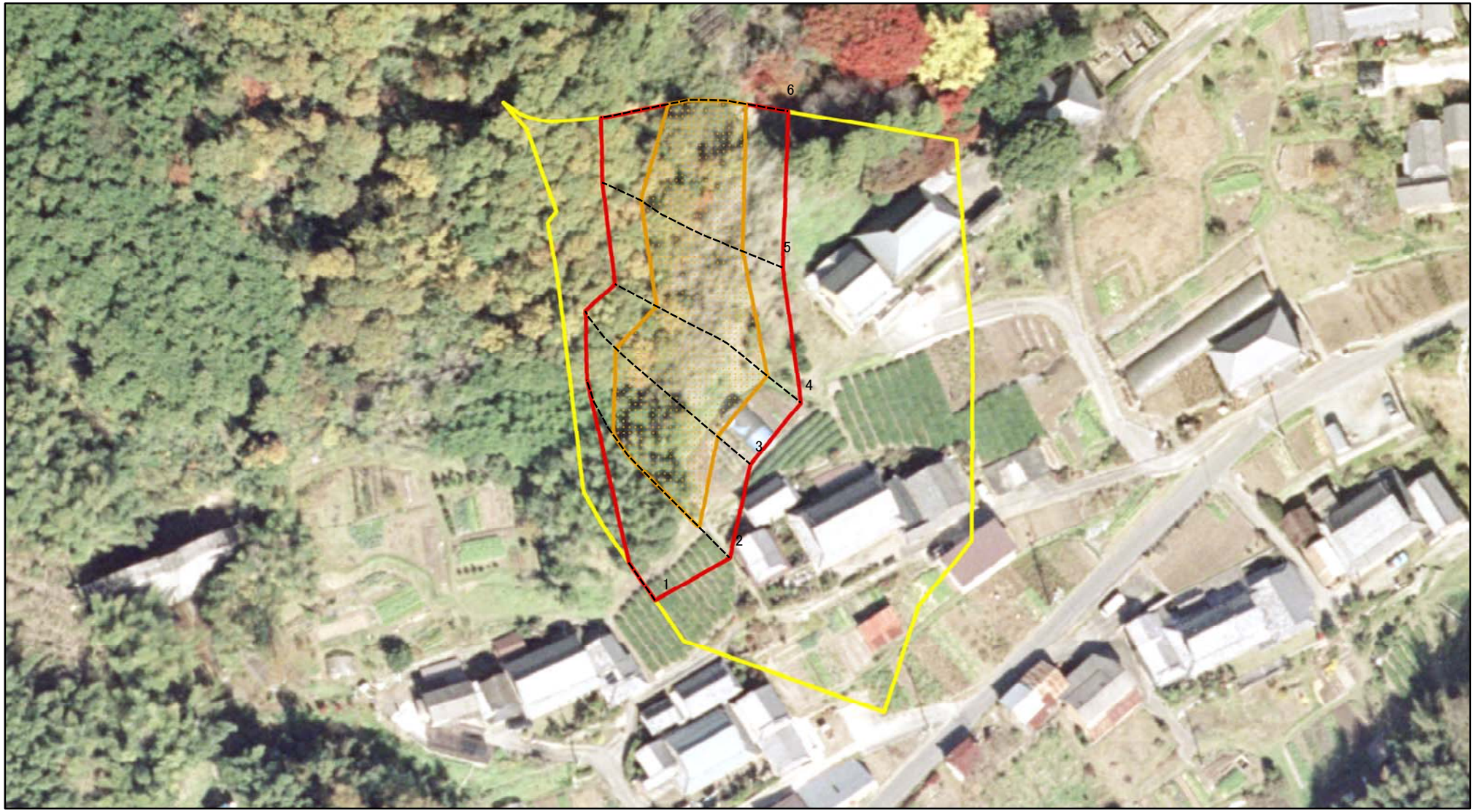

図中の数字は横断測線番号を示す

様式－2（急）（参考）
土砂災害警戒区域・土砂災害特別警戒区域
区域図

土砂災害防止法施行令第二条の基準に該当する区域		
土砂災害防止法施行令第三条の基準に該当する区域	土石等の（移動）高さが1m以下の場合、土石等の移動による力が100kN/㎡を超える区域	
	土石等の堆積の高さが3mを超える区域	
	それ以外の区域	

N

縮尺
1:1,000

自然現象の種類	急傾斜地の崩壊	区域番号	山添-毛原-003-急-Y・R
告示番号		区域名称	山添村毛原(003)急傾斜地崩壊警戒区域・特別警戒区域
告示年月日		所在地	山辺郡山添村毛原

土砂災害警戒区域等の指定の公示に係る図書（その2）

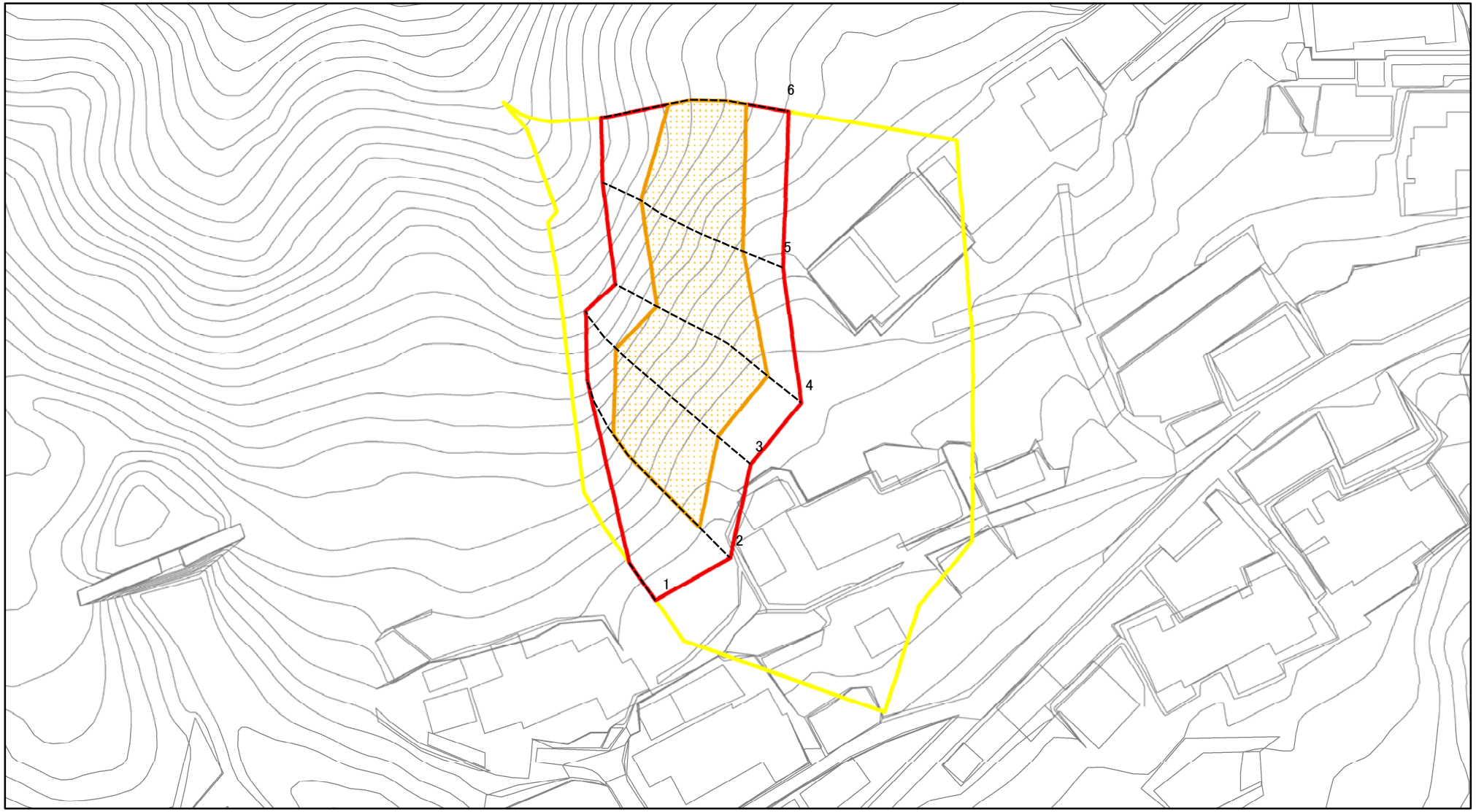

図中の数字は横断測線番号を示す

様式－2（急）

土砂災害警戒区域・土砂災害特別警戒区域

区域図

土砂災害防止法施行令第二条の基準に該当する区域		
土砂災害防止法施行令第三条の基準に該当する区域	土石等の（移動）高さが1m以下の場合、土石等の移動による力が100kN/㎡を超える区域	
	土石等の堆積の高さが3mを超える区域	
	それ以外の区域	

N

縮尺 1:1,000

自然現象の種類	急傾斜地の崩壊	区域番号	山添-毛原-003-急-Y・R
告示番号		区域名称	山添村毛原(003)急傾斜地崩壊警戒区域・特別警戒区域
告示年月日		所在地	山辺郡山添村毛原

土砂災害警戒区域等の指定の公示に係る図書（その２－２）

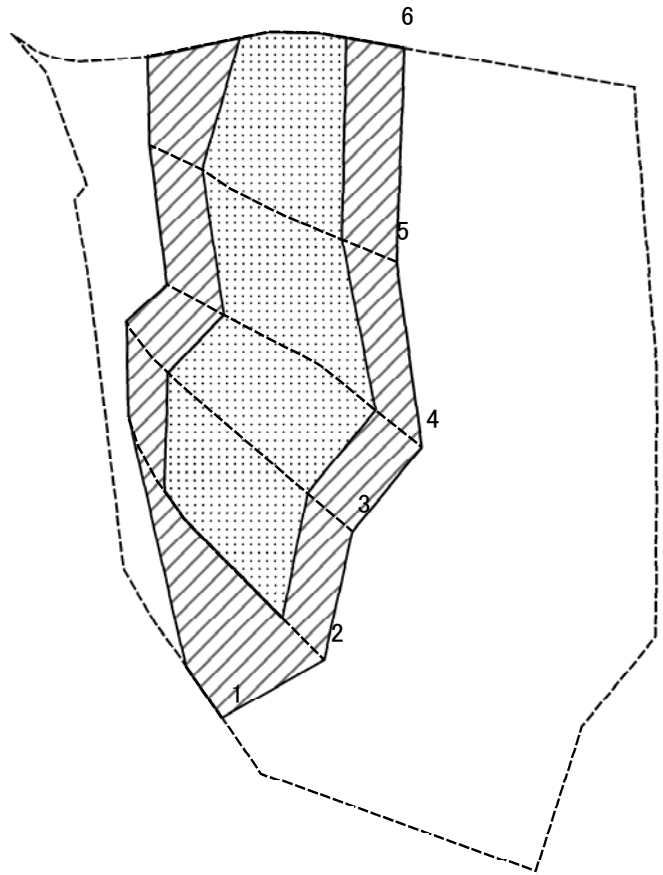

0　25　50　100 m

図中の数字は横断測線番号を示す

様式－２－２（急）
土砂災害特別警戒区域の区分図
（急傾斜の崩壊に伴う土石等の移動により
建築物の地上部に作用すると想定される力）

土砂災害防止法施行令第二条の基準に該当する区域		
土砂災害防止法施行令第三条の基準に該当する区域	土石等の（移動）高さが1m以下の場合、土石等の移動による力が100kN/㎡を超える区域	
	それ以外の区域	

N

縮尺 1:1,000

自然現象の種類	急傾斜地の崩壊	区域番号	山添-毛原-003-急-Y・R
告示番号		区域名称	山添村毛原(003)急傾斜地崩壊警戒区域・特別警戒区域
告示年月日		所在地	山辺郡山添村毛原

土砂災害警戒区域等の指定の公示に係る図書（その２－３）

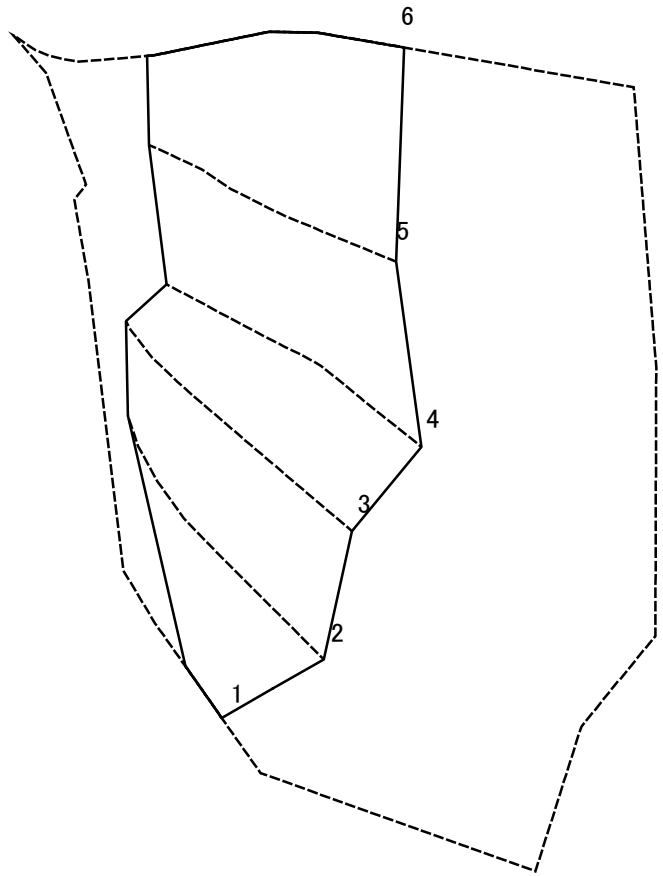

0　25　50　100 m

図中の数字は横断測線番号を示す

様式－２－３（急）
土砂災害特別警戒区域の区分図
（急傾斜の崩壊に伴う土石等の堆積により
建築物の地上部に作用すると想定される力）

土砂災害防止法施行令第二条の基準に該当する区域		
土砂災害防止法施行令第三条の基準に該当する区域	土石等の堆積の高さが3mを超える区域	
	それ以外の区域	

N

縮尺 1:1,000

自然現象の種類	急傾斜地の崩壊	区域番号	山添-毛原-003-急-Y・R
告示番号		区域名称	山添村毛原(003)急傾斜地崩壊警戒区域・特別警戒区域
告示年月日		所在地	山辺郡山添村毛原

土砂災害警戒区域等の指定の公示に係る図書（その3）

横断測線の区間	土石等の移動により建築物の地上部に作用すると想定される力				土石等の堆積により建築物の地上部に作用すると想定される力			
	土石等の（移動）高さが1m以下の場合、土石等の移動による力が100kN/m^{2}を超える区域		それ以外の区域		土石等の堆積の高さが3mを超える区域		それ以外の区域	
	力の大きさのうち最大のもの（kN/m^2）	土石等の高さ（m）	力の大きさのうち最大のもの（kN/m^2）	土石等の高さ（m）	力の大きさのうち最大のもの（kN/m^2）	土石等の高さ（m）	力の大きさのうち最大のもの（kN/m^2）	土石等の高さ（m）
1 ～ 2	－	－	100.00	1.00	－	－	12.43	2.46
2 ～ 3	139.52	1.00	100.00	1.00	－	－	14.41	2.85
3 ～ 4	139.92	1.00	100.00	1.00	－	－	14.49	2.87
4 ～ 5	141.50	1.00	100.00	1.00	－	－	14.49	2.87
5 ～ 6	141.50	1.00	100.00	1.00	－	－	13.40	2.65
～								
～								
～								
～								
～								
～								
～								
～								
～								
～								
～								
～								
～								
～								
～								
～								
～								
～								
～								
～								
～								

横断測線の区間	土石等の移動により建築物の地上部に作用すると想定される力				土石等の堆積により建築物の地上部に作用すると想定される力			
	土石等の（移動）高さが1m以下の場合、土石等の移動による力が100kN/m^{2}を超える区域		それ以外の区域		土石等の堆積の高さが3mを超える区域		それ以外の区域	
	力の大きさのうち最大のもの（kN/m^2）	土石等の高さ（m）	力の大きさのうち最大のもの（kN/m^2）	土石等の高さ（m）	力の大きさのうち最大のもの（kN/m^2）	土石等の高さ（m）	力の大きさのうち最大のもの（kN/m^2）	土石等の高さ（m）
～								
～								
～								
～								
～								
～								
～								
～								
～								
～								
～								
～								
～								
～								
～								
～								
～								
～								
～								
～								
～								
～								
～								
～								
～								

様式－3（急）

建築物の構造の規制に必要な衝撃に関する事項

自然現象の種類	急傾斜地の崩壊	区域番号	山添-毛原-003-急-Y・R
告示番号		区域名称	山添村毛原(003)急傾斜地崩壊 警戒区域・特別警戒区域
告示年月日		所在地	山辺郡山添村毛原