土砂災害警戒区域等の指定の公示に係る図書（その１）

（1/200,000）

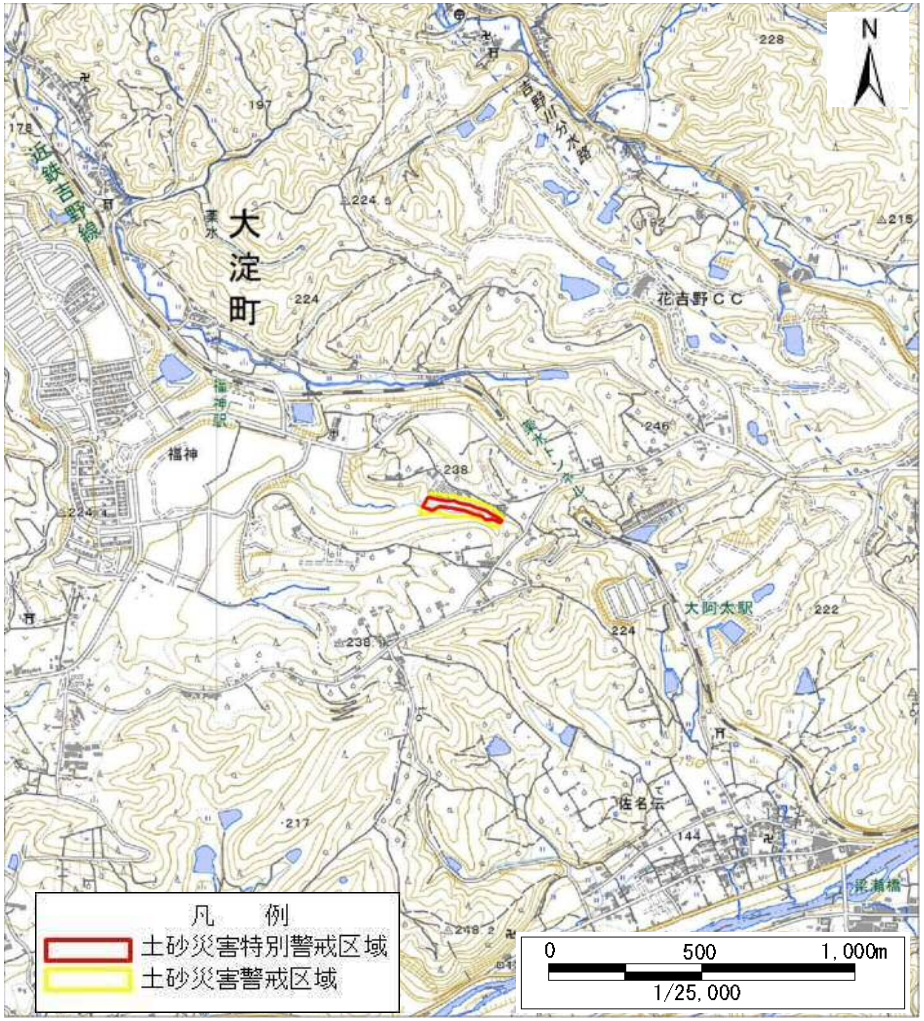

（1/25,000）

様式－１（急） 土砂災害警戒区域・土砂災害特別警戒区域　位置図	自然現象の種類	急傾斜地の崩壊
	区域番号	大淀-薬水-011-急-Y・R
	区域名称	大淀町薬水（011）急傾斜地崩壊警戒区域・特別警戒区域
	所在地	吉野郡大淀町薬水

この地図は、国土地理院長の承認を得て、同院発行の数値地図200000（地図画像）及び数値地図25000（地図画像）を複製したものである。（承認番号　平30情複、第117号）

土砂災害警戒区域等の指定の公示に係る図書（参考）

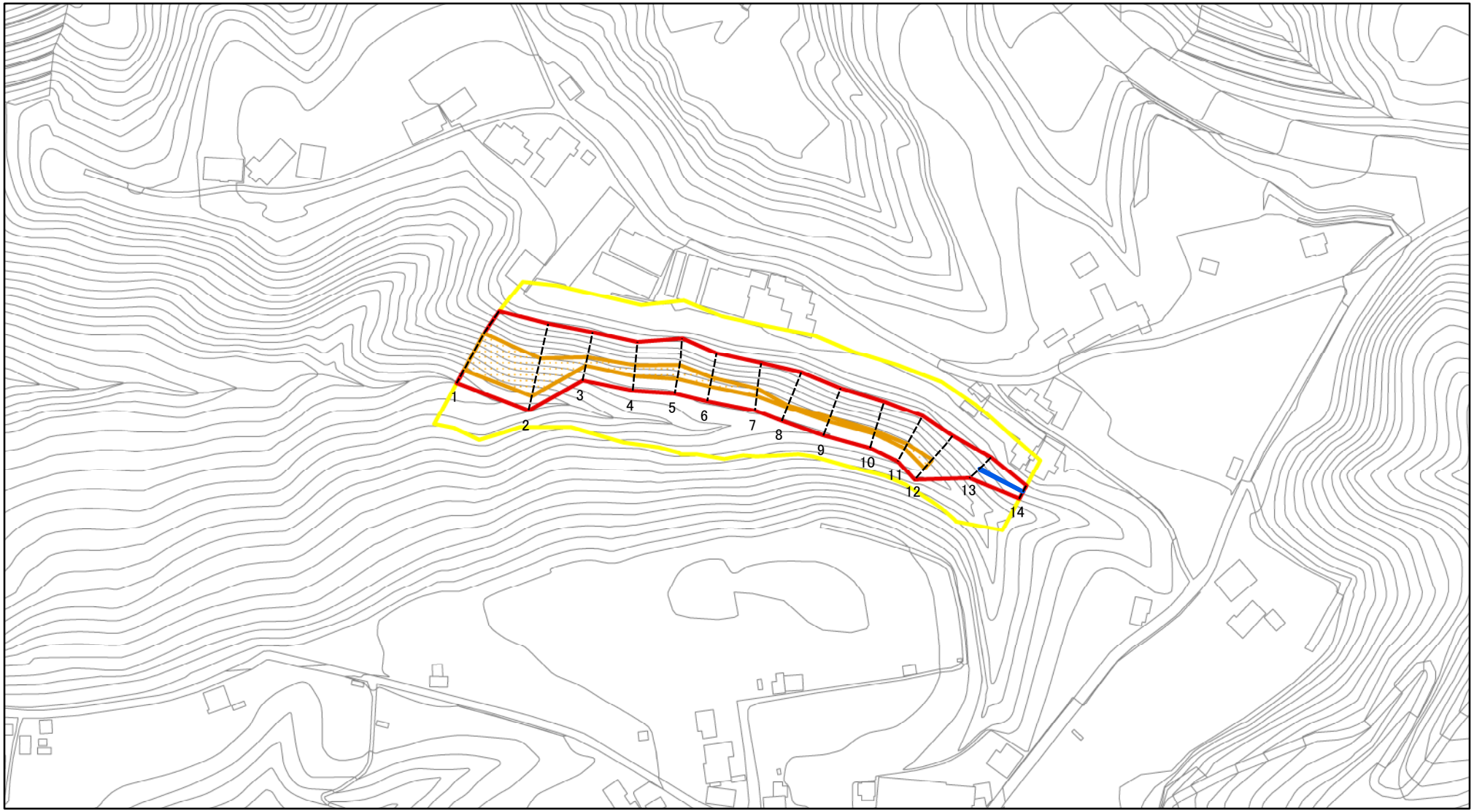

0 25 50 100 m

図中の数字は横断測線番号を示す

様式－2（急）（参考）

土砂災害警戒区域・土砂災害特別警戒区域

区域図

土砂災害防止法施行令第二条の基準に該当する区域		
土砂災害防止法施行令第三条の基準に該当する区域	土石等の（移動）高さが1m以下の場合、土石等の移動による力が100kN/m²を超える区域	
	土石等の堆積の高さが3mを超える区域	
	それ以外の区域	

N

縮尺 1:2,500

自然現象の種類	急傾斜地の崩壊	区域番号	大淀-薬水-011-急-Y・R
告示番号		区域名称	大淀町薬水（011）急傾斜地崩壊警戒区域・特別警戒区域
告示年月日		所在地	吉野郡大淀町薬水

土砂災害警戒区域等の指定の公示に係る図書（参考）

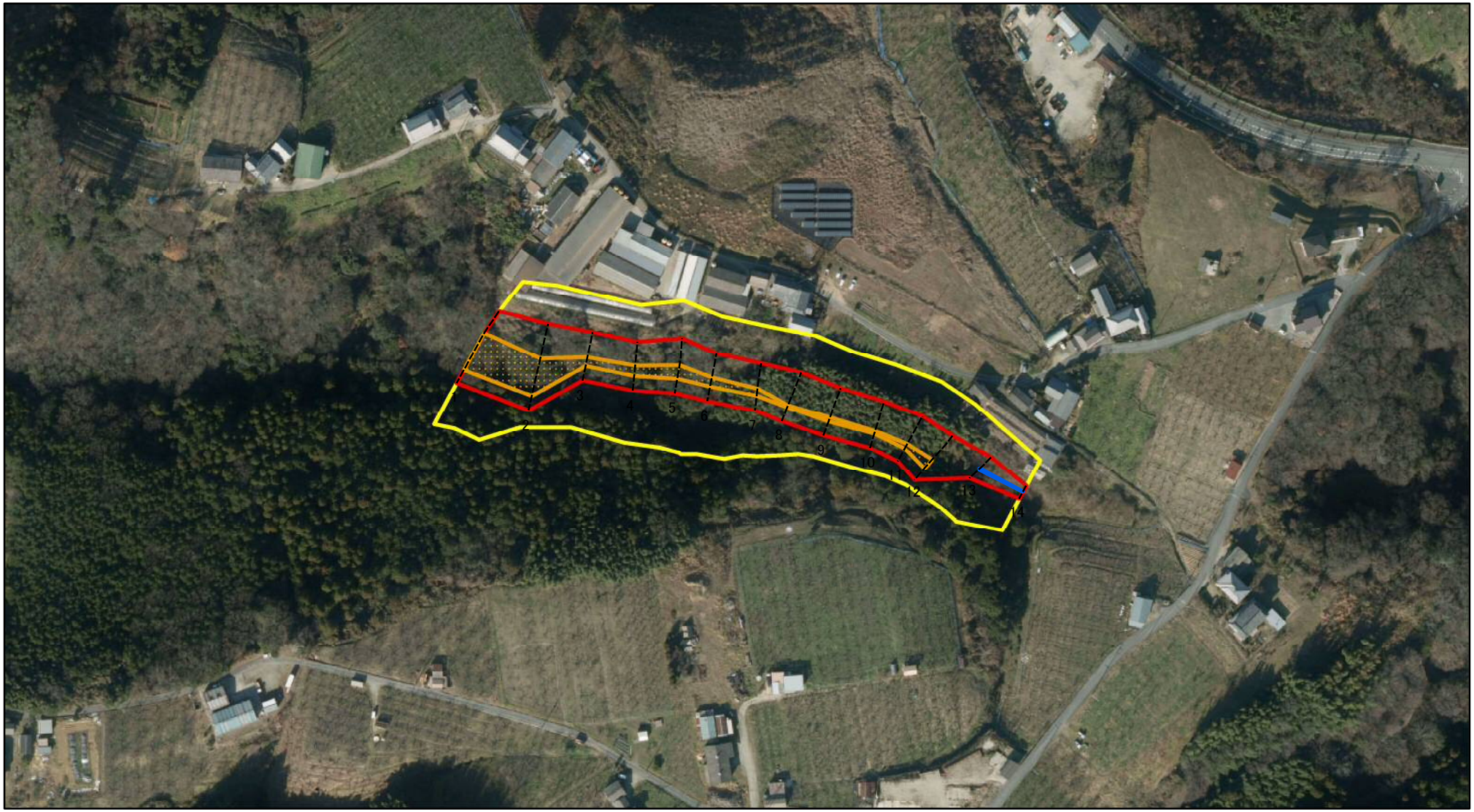

0 25 50 100 m

図中の数字は横断測線番号を示す

様式－2（急）（参考）

土砂災害警戒区域・土砂災害特別警戒区域

区域図

土砂災害防止法施行令第二条の基準に該当する区域			
土砂災害防止法施行令第三条の基準に該当する区域	土石等の（移動）高さが1m以下の場合、土石等の移動による力が100kN/m²を超える区域		
	土石等の堆積の高さが3mを超える区域		
	それ以外の区域		

N

縮尺 1:2,500

自然現象の種類	急傾斜地の崩壊	区域番号	大淀-薬水-011-急-Y・R
告示番号		区域名称	大淀町薬水（011）急傾斜地崩壊警戒区域・特別警戒区域
告示年月日		所在地	吉野郡大淀町薬水

土砂災害警戒区域等の指定の公示に係る図書（その2）

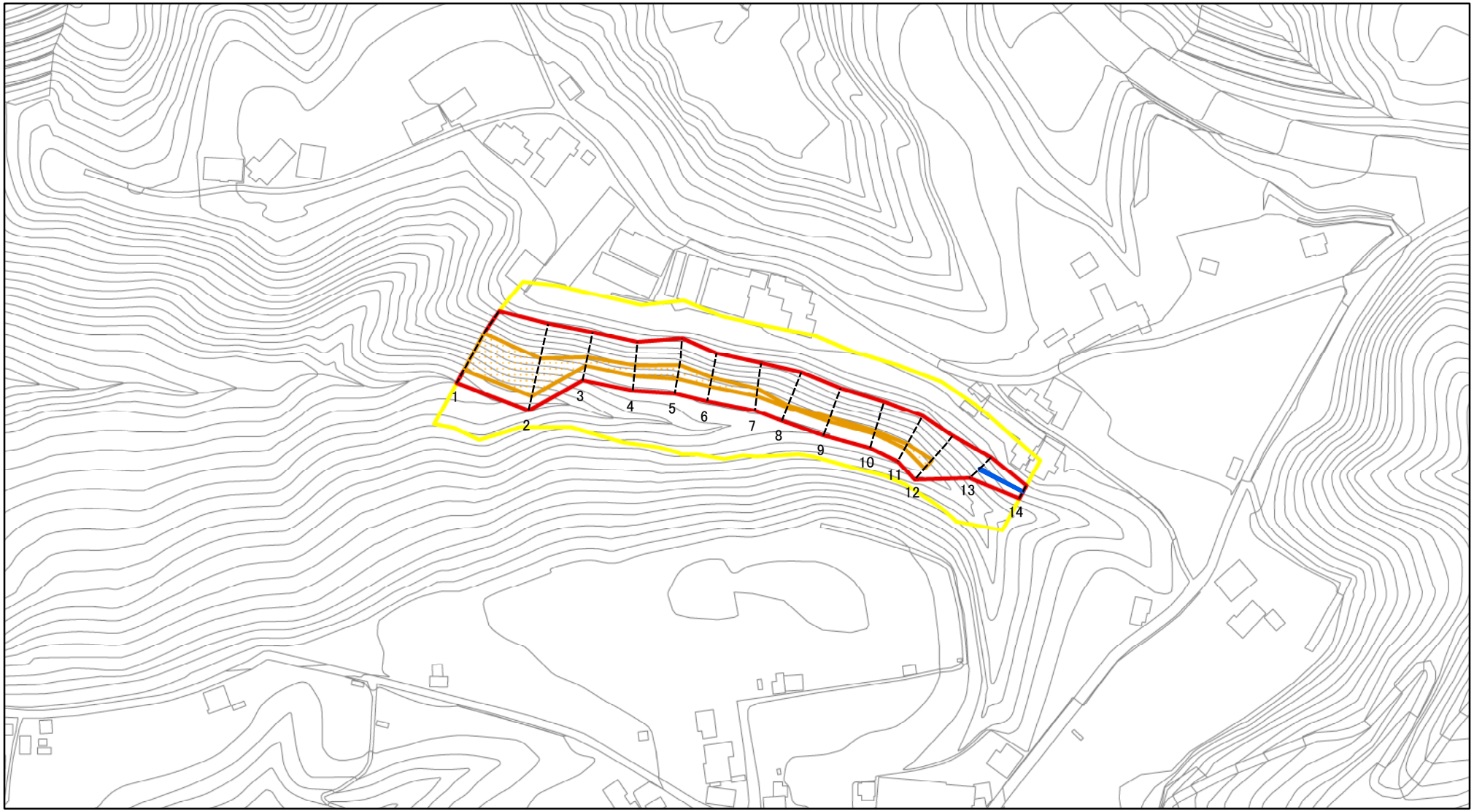

0 25 50 100 m

図中の数字は横断測線番号を示す

様式－2（急）

土砂災害警戒区域・土砂災害特別警戒区域

区域図

土砂災害防止法施行令第二条の基準に該当する区域		
土砂災害防止法施行令第三条の基準に該当する区域	土石等の（移動）高さが1m以下の場合、土石等の移動による力が100kN/㎡を超える区域	
	土石等の堆積の高さが3mを超える区域	
	それ以外の区域	

N

縮尺 1:2,500

自然現象の種類	急傾斜地の崩壊	区域番号	大淀-薬水-011-急-Y・R
告示番号		区域名称	大淀町薬水（011）急傾斜地崩壊警戒区域・特別警戒区域
告示年月日		所在地	吉野郡大淀町薬水

土砂災害警戒区域等の指定の公示に係る図書（その２－２）

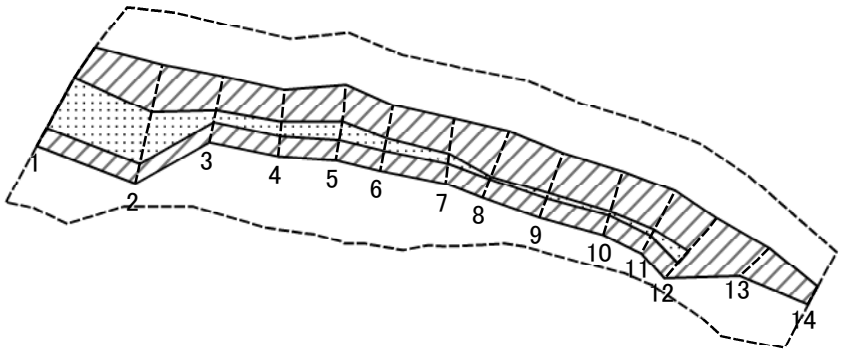

0 25 50 100 m

図中の数字は横断測線番号を示す

様式－２－２（急）
土砂災害特別警戒区域の区分図
（急傾斜の崩壊に伴う土石等の移動により
建築物の地上部に作用すると想定される力）

土砂災害防止法施行令第二条の基準に該当する区域		
土砂災害防止法施行令第三条の基準に該当する区域	土石等の（移動）高さが1m以下の場合、土石等の移動による力が100kN/㎡を超える区域	
	それ以外の区域	

N

縮尺 1:2,500

自然現象の種類	急傾斜地の崩壊	区域番号	大淀-薬水-011-急-Y・R
告示番号		区域名称	大淀町薬水（011）急傾斜地崩壊警戒区域・特別警戒区域
告示年月日		所在地	吉野郡大淀町薬水

土砂災害警戒区域等の指定の公示に係る図書（その２－３）

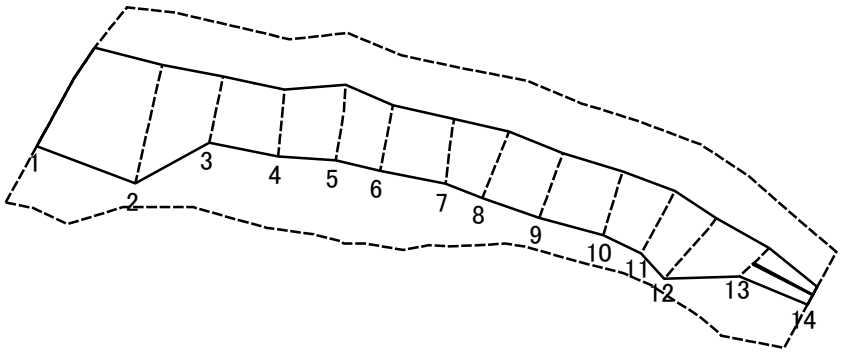

0 25 50 100 m

図中の数字は横断測線番号を示す

様式－２－３（急）
土砂災害特別警戒区域の区分図
（急傾斜の崩壊に伴う土石等の堆積により
建築物の地上部に作用すると想定される力）

土砂災害防止法施行令第二条の基準に該当する区域			N	自然現象の種類	急傾斜地の崩壊	区域番号	大淀-薬水-011-急-Y・R
土砂災害防止法施行令第三条の基準に該当する区域	土石等の堆積の高さが3mを超える区域		縮尺 1:2,500	告示番号		区域名称	大淀町薬水（011）急傾斜地崩壊警戒区域・特別警戒区域
	それ以外の区域			告示年月日		所在地	吉野郡大淀町薬水

土砂災害警戒区域等の指定の公示に係る図書（その3）

横断測線の区間	土石等の移動により建築物の地上部に作用すると想定される力				土石等の堆積により建築物の地上部に作用すると想定される力			
	土石等の（移動）高さが1m以下の場合、土石等の移動による力が100kN/m²を超える区域		それ以外の区域		土石等の堆積の高さが3mを超える区域		それ以外の区域	
	力の大きさのうち最大のもの（kN/m²）	土石等の高さ（m）	力の大きさのうち最大のもの（kN/m²）	土石等の高さ（m）	力の大きさのうち最大のもの（kN/m²）	土石等の高さ（m）	力の大きさのうち最大のもの（kN/m²）	土石等の高さ（m）
1 ～ 2	126.16	1.00	100.00	1.00	－	－	13.18	3.00
2 ～ 3	117.31	1.00	100.00	1.00	－	－	12.64	2.87
3 ～ 4	110.47	1.00	100.00	1.00	－	－	10.47	2.38
4 ～ 5	111.60	1.00	100.00	1.00	－	－	10.47	2.38
5 ～ 6	111.60	1.00	100.00	1.00	－	－	10.41	2.37
6 ～ 7	109.16	1.00	100.00	1.00	－	－	10.41	2.37
7 ～ 8	106.95	1.00	100.00	1.00	－	－	10.31	2.34
8 ～ 9	103.23	1.00	100.00	1.00	－	－	9.99	2.27
9 ～ 10	103.23	1.00	100.00	1.00	－	－	10.01	2.28
10 ～ 11	103.89	1.00	100.00	1.00	－	－	10.01	2.28
11 ～ 12	108.41	1.00	100.00	1.00	－	－	9.98	2.27
12 ～ 13	－	－	100.00	1.00	－	－	13.20	3.00
13 ～ 14	－	－	87.76	1.00	13.80	3.14	13.20	3.00
～								
～								
～								
～								
～								
～								
～								
～								
～								
～								
～								
～								
～								
～								

横断測線の区間	土石等の移動により建築物の地上部に作用すると想定される力				土石等の堆積により建築物の地上部に作用すると想定される力			
	土石等の（移動）高さが1m以下の場合、土石等の移動による力が100kN/m²を超える区域		それ以外の区域		土石等の堆積の高さが3mを超える区域		それ以外の区域	
	力の大きさのうち最大のもの（kN/m²）	土石等の高さ（m）	力の大きさのうち最大のもの（kN/m²）	土石等の高さ（m）	力の大きさのうち最大のもの（kN/m²）	土石等の高さ（m）	力の大きさのうち最大のもの（kN/m²）	土石等の高さ（m）
～								
～								
～								
～								
～								
～								
～								
～								
～								
～								
～								
～								
～								
～								
～								
～								
～								
～								
～								
～								
～								
～								
～								
～								
～								

様式－3（急）

建築物の構造の規制に必要な衝撃に関する事項

自然現象の種類	急傾斜地の崩壊	区域番号	大淀-薬水-011-急-Y・R
告示番号		区域名称	大淀町薬水（011）急傾斜地崩壊警戒区域・特別警戒区域
告示年月日		所在地	吉野郡大淀町薬水