土砂災害警戒区域等の指定の公示に係る図書（その１）

(1/200,000)

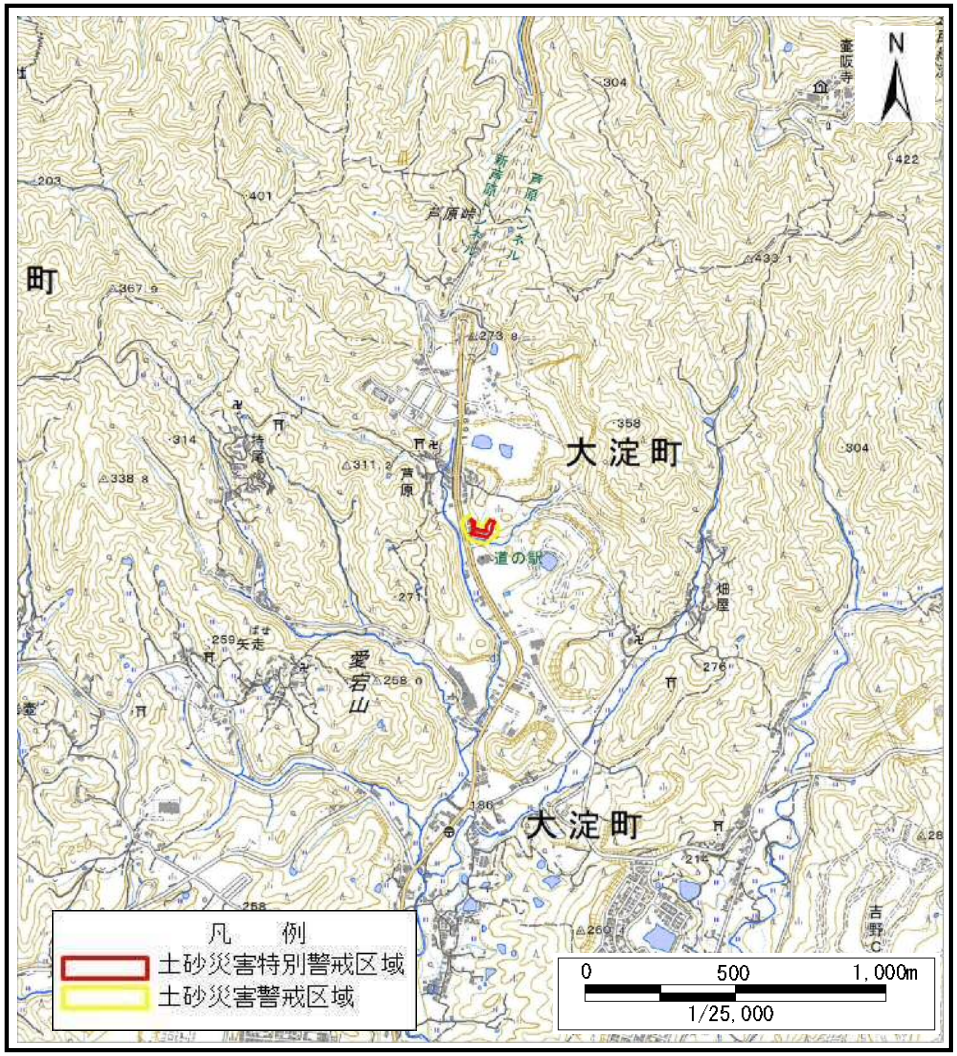

(1/25,000)

様式－１(急)
土砂災害警戒区域・土砂災害特別警戒区域　位置図

自然現象の種類	急傾斜地の崩壊
区域番号	大淀-芦原-004-急-Y・R
区域名称	大淀町芦原(004)急傾斜地崩壊警戒区域・特別警戒区域
所在地	吉野郡大淀町芦原

この地図は、国土地理院長の承認を得て、同院発行の数値地図200000（地図画像）及び数値地図25000（地図画像）を複製したものである。（承認番号　平30情複、第117号）

土砂災害警戒区域等の指定の公示に係る図書（参考）

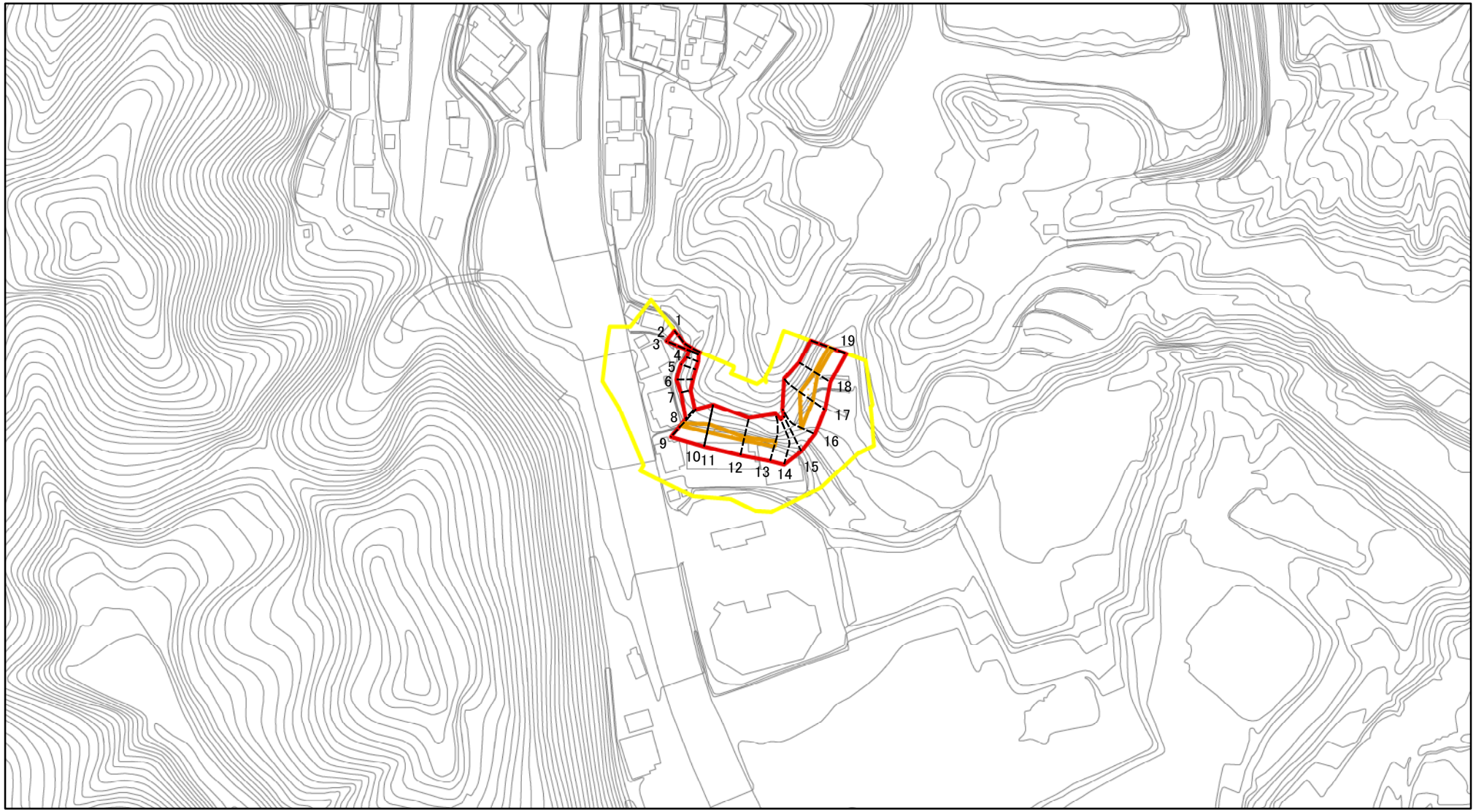

図中の数字は横断測線番号を示す

様式－2（急）（参考）

土砂災害警戒区域・土砂災害特別警戒区域

区域図

土砂災害防止法施行令第二条の基準に該当する区域		
土砂災害防止法施行令第三条の基準に該当する区域	土石等の（移動）高さが1m以下の場合、土石等の移動による力が100kN/㎡を超える区域	
	土石等の堆積の高さが3mを超える区域	
	それ以外の区域	

N

縮尺 1:2,500

自然現象の種類	急傾斜地の崩壊	区域番号	大淀-芦原-004-急-Y・R
告示番号		区域名称	大淀町芦原(004)急傾斜地崩壊警戒区域・特別警戒区域
告示年月日		所在地	吉野郡大淀町芦原

土砂災害警戒区域等の指定の公示に係る図書（参考）

0　25　50　100 m

図中の数字は横断測線番号を示す

様式－2（急）（参考）

土砂災害警戒区域・土砂災害特別警戒区域

区域図

土砂災害防止法施行令第二条の基準に該当する区域		
土砂災害防止法施行令第三条の基準に該当する区域	土石等の（移動）高さが1m以下の場合、土石等の移動による力が100kN/㎡を超える区域	
	土石等の堆積の高さが3mを超える区域	
	それ以外の区域	

N

縮尺 1:2,500

自然現象の種類	急傾斜地の崩壊	区域番号	大淀-芦原-004-急-Y・R
告示番号		区域名称	大淀町芦原(004)急傾斜地崩壊警戒区域・特別警戒区域
告示年月日		所在地	吉野郡大淀町芦原

土砂災害警戒区域等の指定の公示に係る図書（その2）

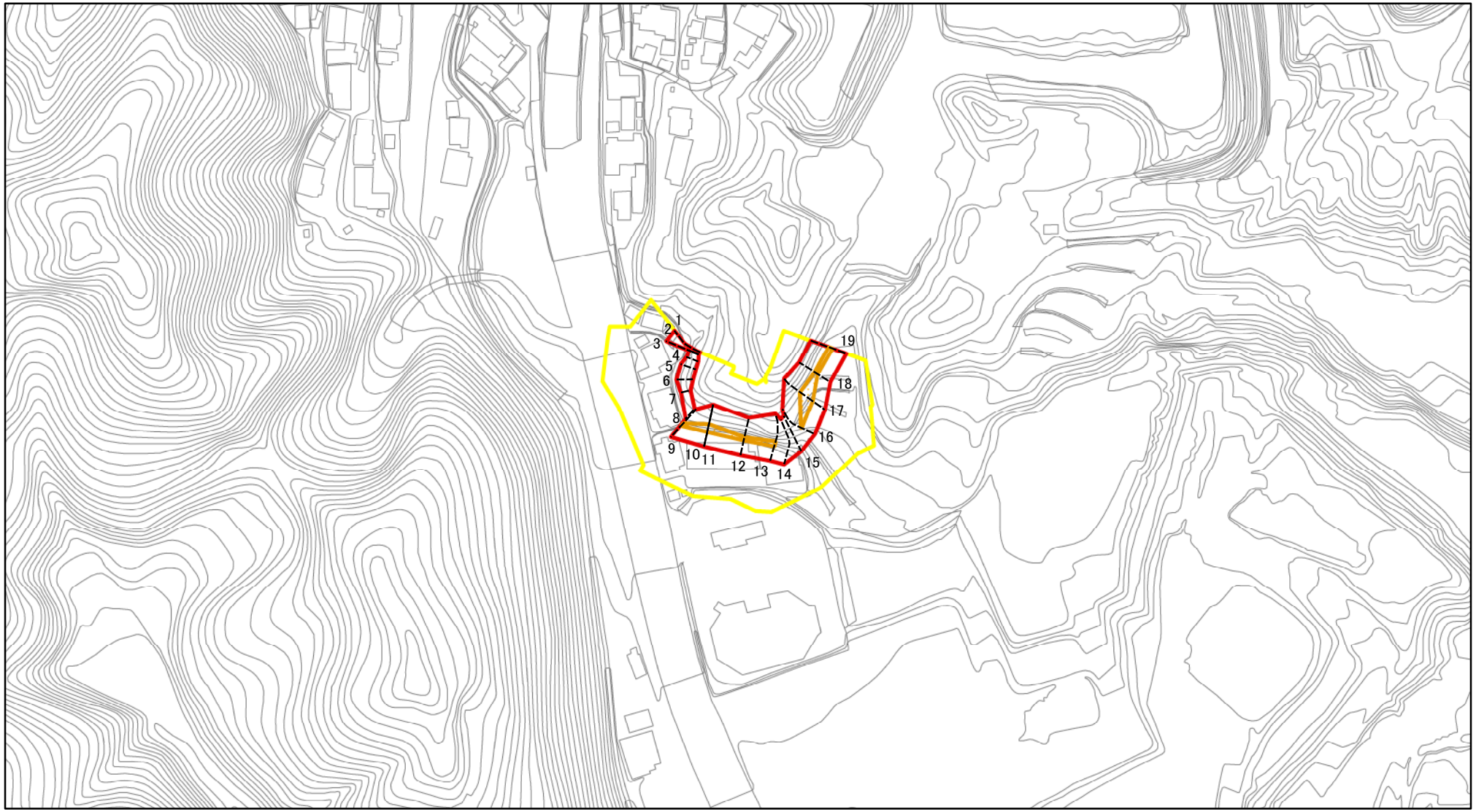

図中の数字は横断測線番号を示す

様式－2（急）

土砂災害警戒区域・土砂災害特別警戒区域

区域図

土砂災害防止法施行令第二条の基準に該当する区域			
土砂災害防止法施行令第三条の基準に該当する区域	土石等の（移動）高さが1m以下の場合、土石等の移動による力が100kN/m²を超える区域		
	土石等の堆積の高さが3mを超える区域		
	それ以外の区域		

N

縮尺 1:2,500

自然現象の種類	急傾斜地の崩壊	区域番号	大淀-芦原-004-急-Y・R
告示番号		区域名称	大淀町芦原(004)急傾斜地崩壊警戒区域・特別警戒区域
告示年月日		所在地	吉野郡大淀町芦原

土砂災害警戒区域等の指定の公示に係る図書（その２－２）

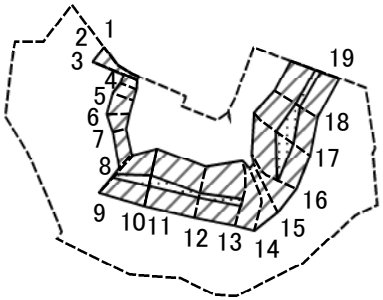

0　25　50　100 m

図中の数字は横断測線番号を示す

様式－２－２（急）
土砂災害特別警戒区域の区分図
（急傾斜の崩壊に伴う土石等の移動により
建築物の地上部に作用すると想定される力）

土砂災害防止法施行令第二条の基準に該当する区域		
土砂災害防止法施行令第三条の基準に該当する区域	土石等の（移動）高さが1m以下の場合、土石等の移動による力が100kN/㎡を超える区域	
	それ以外の区域	

N

縮尺 1:2,500

自然現象の種類	急傾斜地の崩壊	区域番号	大淀-芦原-004-急-Y・R
告示番号		区域名称	大淀町芦原(004)急傾斜地崩壊警戒区域・特別警戒区域
告示年月日		所在地	吉野郡大淀町芦原

土砂災害警戒区域等の指定の公示に係る図書（その２－３）

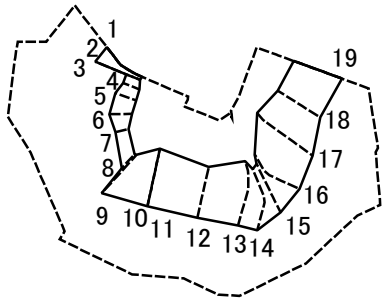

0　25　50　100 m

図中の数字は横断測線番号を示す

様式－２－３（急）
土砂災害特別警戒区域の区分図
（急傾斜の崩壊に伴う土石等の堆積により
建築物の地上部に作用すると想定される力）

土砂災害防止法施行令第二条の基準に該当する区域		
土砂災害防止法施行令第三条の基準に該当する区域	土石等の堆積の高さが3mを超える区域	
	それ以外の区域	

N

縮尺 1:2,500

自然現象の種類	急傾斜地の崩壊	区域番号	大淀-芦原-004-急-Y・R
告示番号		区域名称	大淀町芦原(004)急傾斜地崩壊警戒区域・特別警戒区域
告示年月日		所在地	吉野郡大淀町芦原

土砂災害警戒区域等の指定の公示に係る図書（その3）

横断測線の区間	土石等の移動により建築物の地上部に作用すると想定される力				土石等の堆積により建築物の地上部に作用すると想定される力			
	土石等の（移動）高さが1m以下の場合、土石等の移動による力が100kN/m²を超える区域		それ以外の区域		土石等の堆積の高さが3mを超える区域		それ以外の区域	
	力の大きさのうち最大のもの（kN/m²）	土石等の高さ（m）	力の大きさのうち最大のもの（kN/m²）	土石等の高さ（m）	力の大きさのうち最大のもの（kN/m²）	土石等の高さ（m）	力の大きさのうち最大のもの（kN/m²）	土石等の高さ（m）
1 ～ 2	－	－	95.69	1.00	－	－	7.78	1.77
2 ～ 3	－	－	93.83	1.00	－	－	7.57	1.72
3 ～ 4	－	－	86.86	1.00	－	－	8.26	1.88
4 ～ 5	－	－	89.87	1.00	－	－	8.26	1.88
5 ～ 6	－	－	94.72	1.00	－	－	8.18	1.86
6 ～ 7	－	－	94.72	1.00	－	－	8.38	1.90
7 ～ 8	－	－	88.10	1.00	－	－	8.38	1.90
8 ～ 9	－	－	100.00	1.00	－	－	8.27	1.88
9 ～ 10	109.74	1.00	100.00	1.00	－	－	8.27	1.88
10 ～ 11	109.74	1.00	100.00	1.00	－	－	10.95	2.49
11 ～ 12	109.74	1.00	100.00	1.00	－	－	10.95	2.49
12 ～ 13	104.63	1.00	100.00	1.00	－	－	10.42	2.37
13 ～ 14	－	－	100.00	1.00	－	－	10.14	2.31
14 ～ 15	－	－	93.26	1.00	－	－	9.04	2.05
15 ～ 16	－	－	100.00	1.00	－	－	9.60	2.18
16 ～ 17	117.33	1.00	100.00	1.00	－	－	10.86	2.47
17 ～ 18	117.33	1.00	100.00	1.00	－	－	10.97	2.49
18 ～ 19	106.22	1.00	100.00	1.00	－	－	10.97	2.49
～								
～								
～								
～								
～								
～								
～								
～								

横断測線の区間	土石等の移動により建築物の地上部に作用すると想定される力				土石等の堆積により建築物の地上部に作用すると想定される力			
	土石等の（移動）高さが1m以下の場合、土石等の移動による力が100kN/m²を超える区域		それ以外の区域		土石等の堆積の高さが3mを超える区域		それ以外の区域	
	力の大きさのうち最大のもの（kN/m²）	土石等の高さ（m）	力の大きさのうち最大のもの（kN/m²）	土石等の高さ（m）	力の大きさのうち最大のもの（kN/m²）	土石等の高さ（m）	力の大きさのうち最大のもの（kN/m²）	土石等の高さ（m）
～								
～								
～								
～								
～								
～								
～								
～								
～								
～								
～								
～								
～								
～								
～								
～								
～								
～								
～								
～								

様式－3（急）

建築物の構造の規制に必要な衝撃に関する事項

自然現象の種類	急傾斜地の崩壊	区域番号	大淀-芦原-004-急-Y・R
告示番号		区域名称	大淀町芦原(004)急傾斜地 崩壊警戒区域・特別警戒区域
告示年月日		所在地	吉野郡大淀町芦原